Moje konstrukcje radioamatorskie

Aby pracować na radiostacji trzeba ją kupić lub zrobić samemu. W latach 60-tych kupno sprzętu radiowego za granicą było praktycznie niemożliwe. Aby pracować w eterze były dwie możliwości jako członek LOK (liga obrony kraju) lub PZK, do których to organizacji przynależność była obowiązkowa można było dostać za symboliczną sumę i zaadoptować wojskowe radiostacje demobilowe typu: RBM1 z zasilaniem akumulatorowo - bateryjnym lub radiostacje czołgową z "rudego" typu: 10RT po odpowiedniej przeróbce, należało samemu dorobić zasilacze sieciowe a 10RT przestroić na pasmo amatorskie, można to było zrobić w klubie lub jak ktoś potrafił w domu. Do radiostacji należało samodzielnie dorobić wzmacniacz o mocy imput 50 Watt, bo tylko na taką moc były wydawane zezwolenia, na które notabene czekało się około roku po zdanym

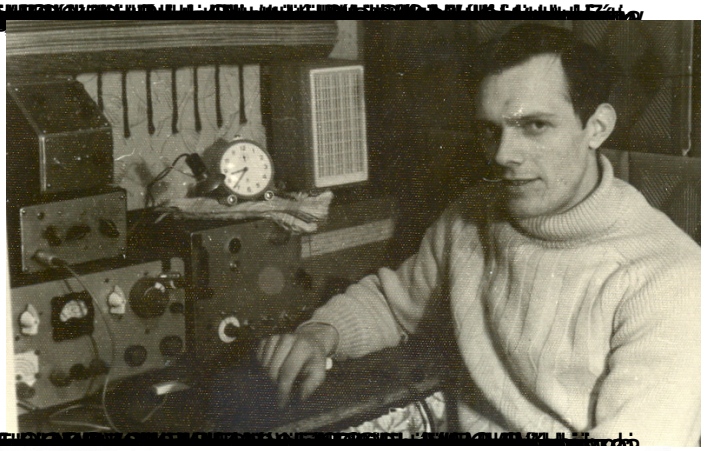

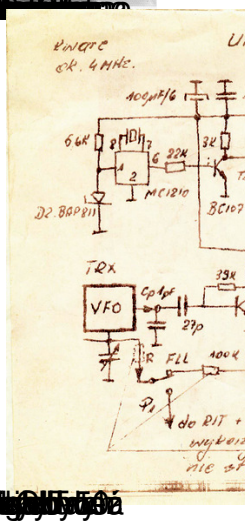
VFO
TRX
MC1310
BC107

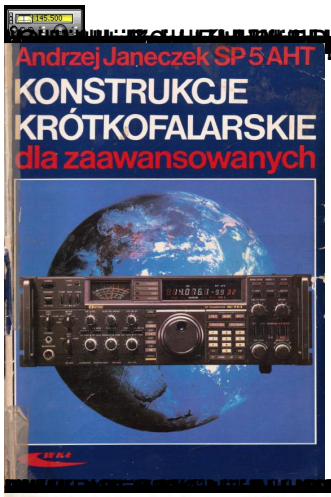
Andrzej Janeczek SP5AHT
KONSTRUKCJE
KRÓTKOFALARSKIE
dla zaawansowanych

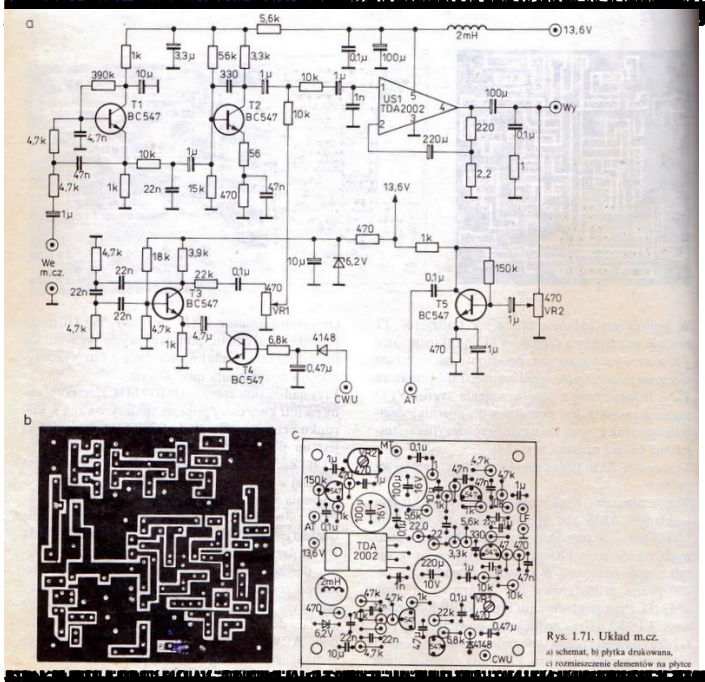
a
b
c
US1
TDA2002
T1
BC547
T2
BC547
T3
BC547
T4
BC547
T5
BC547
TDA
2002
13,6V
2mH
Wy
We
m.cz.
CWU
AT
VR1
VR2
Rys. 1.71. Układ m.cz.
a) schemat, b) płytka drukowana,
c) rozmieszczenie elementów na płytce